主要部品

	部　品　名	材　　質
1	トッププレート	結晶化ガラス
2	ワク	ステンレス
3	排気カバー	ホーロー(グレー)
4	パネル	PET樹脂(ブラック)
5	サイドパネル	PET樹脂(ブラック)
6	ルーバー	カラー鋼板(ブラック)
7	ロースターガラス	強化ガラス
8	ロースターハンドル	フェノール樹脂(ブラック)

システムキッチン加工寸法図

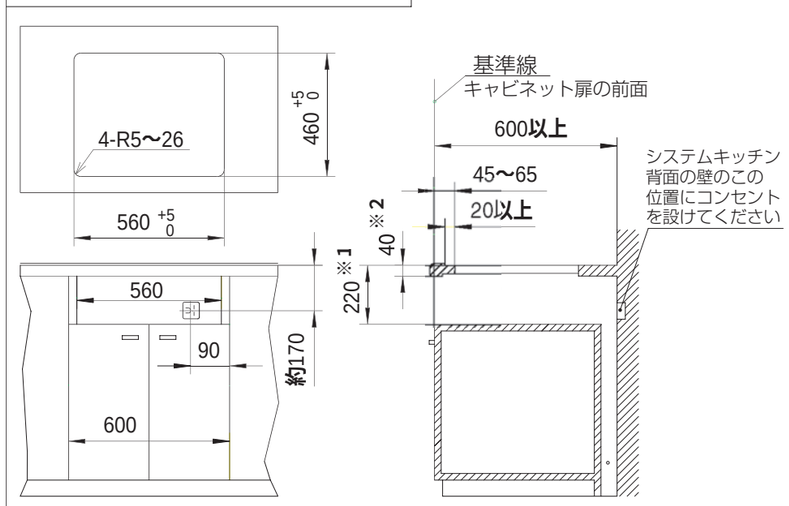

平面図

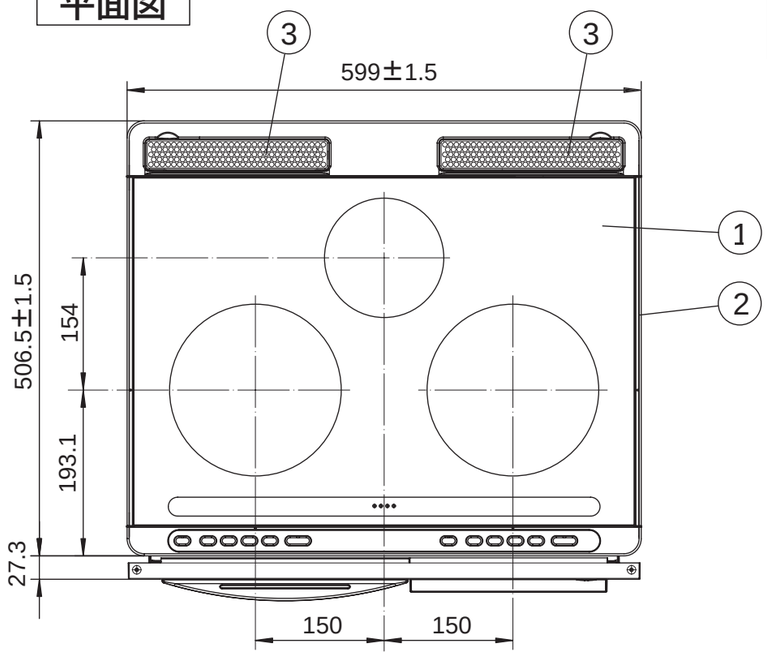

背面図

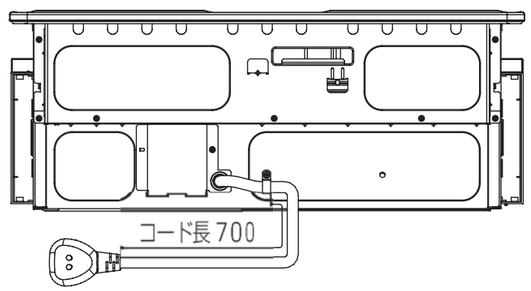

正面図

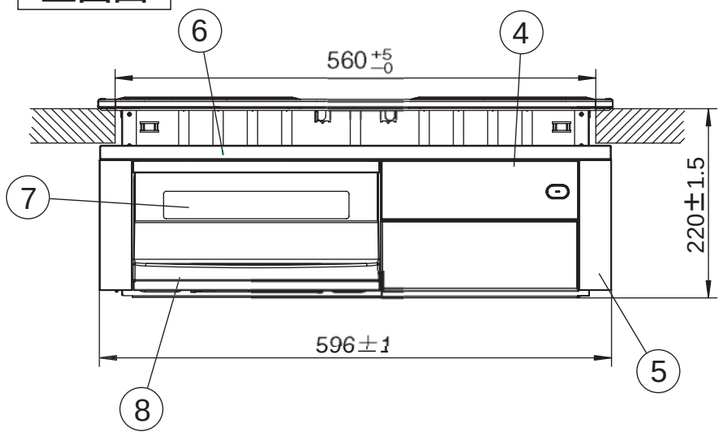

側面図

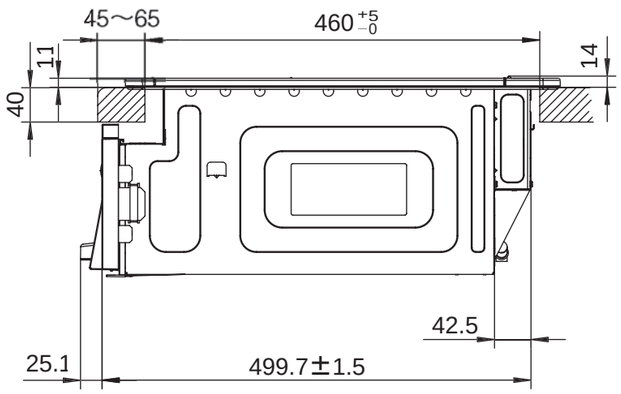

仕　　様

形　　式		CHCB3S4−C
定　　格		単相200V−4.8kW
重　　量		約19.3kg
ヒーター	左	200V-2.0kW　インダクションヒーター
	右	200V-3.0kW　インダクションヒーター
	中央	200V-1.2kW　クィックラジエントヒーター
	ロースター	200V-1.2kW　シーズヒーター(上下共) (中央ヒーターとの同時使用不可)
火力調節	左	100W相当～2.0kW　　10段階調節 ・上面の3つのヒーターを同時に使用した場合、定格4.8kWを超えないように左ヒーターの最大電力を制限 例) 右：12段(3.0kW)の場合→左：5段(0..5kW) ・ロースターまたは中央ヒーターを使用した場合 左：9段(1.6kW)
	右	100W相当～3.0kW　　12段階調節
	中央	120W相当～1.2kW　　4段階調節
	ロースター	600W相当～1.2kW　　3段階調節
ロースター寸法		幅24.0×奥行36.0×高さ12.4 cm
コード		ゴムキャプタイヤコード3.5mm^2、長さ0.7m
差込プラグ		単相200V 250V-30A(コード横出しタイプ) (接地極付き)
調理タイマー (独立タイマー:個々のヒーターについても使用可)		セット時間が来るとメロディーでお知らせ通電を停止 1分～59分・・・1分単位でセット(ロースターは29分) 1時間～9時間55分・・・5時間まで10分単位 5時間以上30分単位
高温注意警告		左、右、中央ヒーター部が熱い間は、表示窓と表示ランプが点滅してお知らせ。(約80℃迄)
ヒーター切忘れ防止		左、右、中央ヒーターは、各ヒーターの最終操作後45分で自動的に通電をストップ(調理タイマーセット時を除く) ロースター(手動)使用時は、通電後30分間で自動的に通電を停止
温度コントロール		てんぷら油の温度コントロール、専用なべ付き (適温になるとメロディーでお知らせ)(右ヒーター) 150、160、170、180、190、200 ℃
ロースター機能		・魚焼き自動調理(両面焼き)/手動調理(両面焼き) ・グルメ自動調理(両面焼き)/手動調理(両面焼き)
待機時消費電力オフ機能		調理終了後、約45分経過すると自動的に電源を切り待機時消費電力を節約
その他特徴		・天面ダイレクト操作　・光るトリプルナビ ・静音　・待機電力ゼロ

注　記

1．※1が270mmの場合には、別売の下ルーバーCHDB-2を取り付けてください。
　※2が30mmの場合には、別売の上ルーバーCHUB-1を取り付けてください。
2．設置工事については、設置工事説明書によります。
3．本仕様は予告なく変更することがあります。